TS-D68F/XIUC THF5847-B/VI

TS-D68F

●DIMENSIONS
●DIMENSIONS
●DIMENSIONES
●DIMENSÃO

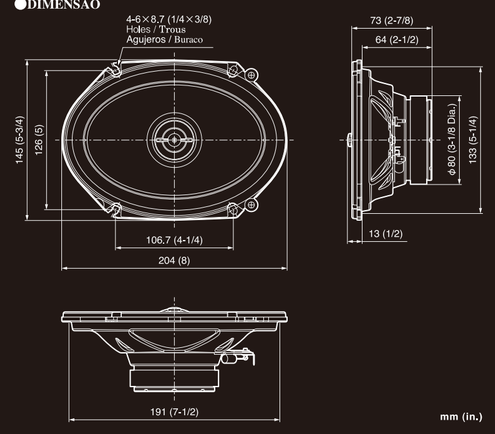

mm (in.)

Loudspeaker Standard Consumer Technology Association CTA-2031 Compliant

●SPECIFICATIONS
- Reproduction system ····· Coaxial two way
- Speaker specifications
  Woofer ····· 145 mm×204 mm (6"×8")
- Maximum music power ····· 80 W RMS / 240 W Peak
- Sensitivity ····· 87 dB (1 W / 1 m) / 91 dB (1 W / 0,5 m)
- Frequency response ····· 34 Hz to 42 kHz (−20 dB)
- Nominal impedance ····· 4 Ω
- Cutout diameter ····· 133 mm×191 mm (5-1/4"×7-1/2")

●SPÉCIFICATIONS
- Système de reproduction ····· Coaxial à 2 voies
- Spécifications des haut-parleurs
  HP Grave ····· 145 mm×204 mm
- Puissance Maximum ····· 80 W RMS / 240 W Crête
- Sensibilité ····· 87 dB (1 W / 1 m) / 91 dB (1 W / 0,5 m)
- Bande passante ····· 34 Hz à 42 kHz (–20 dB)
- Impédance nominale ····· 4 Ω
- Diamètre de découpe ····· 133 mm×191 mm

●ESPECIFICACIONES
- Sistema de reproducción ····· Coaxial de 2 vías
- Especificaciones del altavoz
  Woofer ····· 145 mm×204 mm
- Potencia Máxima ····· 80 W RMS / 240 W Pico
- Sensibilidad ····· 87 dB (1 W / 1 m) / 91 dB (1 W / 0,5 m)
- Respuesta de frecuencia ····· 34 Hz a 42 kHz (–20 dB)
- Impedancia nominal ····· 4 Ω
- Diámetro de Corte ····· 133 mm×191 mm

●ESPECIFICAÇÕES
- Sistema de reprodução ····· Rota dupla coaxial
- Especificações do alto-falante
  Woofer ····· 145 mm×204 mm
- Potência máxima ····· RMS 80 W / Pico 240 W
- Sensibilidade ····· 87 dB (1 W / 1 m) / 91 dB (1 W / 0,5 m)
- Resposta de freqüência ····· 34 Hz a 42 kHz (–20 dB)
- Impedância nominal ····· 4 Ω
- Diâmetro de corte ····· 133 mm×191 mm

●PARTS INCLUDED
●PIECES COMPRISES
●PIEZAS INCLUIDAS
●PEÇAS INCLUÍDAS

① φ4 mm×25 mm ×8

※U.S. and Canadian models only / Modèles américains et canadiens uniquement / Sólo los modelos de EE.UU. y Canadienses / Modelos apenas dos EUA e Canadá

※INDIAN models only / Modèles INDIENS uniquement / Sólo modelos INDIOS / Apenas modelos indianos

●CAR FIT GUIDE
"Use Pioneer Fit Guide to find the perfect Pioneer products for your car."
http://www.pioneerelectronics.com/PUSA/Car/Fit-Guide
Or scan this QR code from your smart-phone :

●GUIDE DE CONFIGURATION VÉHICLE
"Utilisez le guide de configuration pour trouver les produits Pioneer adaptés à votre véhicule."
http://www.pioneerelectronics.com/PUSA/Car/Fit-Guide
Ou scannez le QR code avec votre smartphone :

RECYCLED PAPER
PAPIER RECYCLÉ

© PIONEER CORPORATION 2017 28-8, Honkomagome 2-chome, Bunkyo-ku, Tokyo 113-0021, JAPAN / JAPON
MADE IN VIETNAM FABRIQUÉ AU VIÊT-NAM HECHO EN VIETNAM

⚠ WARNING

The Safety of Your Ears is in Your Hands

Get the most out of your equipment by playing it at a safe level - a level that lets the sound come through clearly without annoying blaring or distortion and, most importantly, without affecting your sensitive hearing. Sound can be deceiving. Over time, your hearing "comfort level" can adapt to higher volumes of sound. So what sounds "normal" can actually be loud and harmful to your hearing. Guard against this by setting your equipment at a safe level BEFORE your hearing adapts.

ESTABLISH A SAFE LEVEL:
- Set your volume control at a low setting.
- Slowly increase the sound until you can hear it comfortably and clearly, without distortion.
- Once you have established a comfortable sound level: set the dial and leave it there.

BE SURE TO OBSERVE THE FOLLOWING GUIDELINES:
- Do not turn up the volume so high that you can't hear what's around you.
- Use caution or temporarily discontinue use in potentially hazardous situations.
- Do not use headphones while operating a motorized vehicle; the use of headphones may create a traffic hazard and is illegal in many areas.

Register your product at : Enregistrez votre produit au :
http://www.pioneerelectronics.com
http://www.pioneerelectronics.ca

⚠ AVERTISSEMENT

La protection de votre ouïe est entre vos mains

Pour assurer le rendement optimal de votre matériel et - plus important encore - la protection de votre ouïe, réglez le volume à un niveau qui vous permet d'entendre clairement sans distorsion ni perception, le son doit être clair mais ne produire aucun vacarme et être exempt de toute distorsion. Votre ouïe peut vous jouer des tours. Avec le temps, votre système auditif peut en effet s'adapter à des volumes supérieurs, et ce qui vous semble un (niveau de confort normal) pourrait au contraire être excessif et endommager votre ouïe de façon permanente. Le système de votre oreille s'habitue à un niveau sécuritaire AVANT que votre ouïe s'adapte vous permettra de mieux vous protéger.

CHOISISSEZ UN VOLUME SÉCURITAIRE:
- Réglez d'abord le volume à un niveau inférieur.
- Montez progressivement le volume jusqu'à un niveau d'écoute confortable ; le son doit être clair et exempt de distorsions.
- Une fois que le son est à un niveau confortable, ne touchez plus au bouton du volume.

NOUBLIEZ PAS DE RESPECTER LES DIRECTIVES SUIVANTES:
- Lorsque vous montez le volume, assurez-vous de pouvoir quand même entendre ce qui se passe autour de vous.
- Faites preuve de prudence et/ou cessez temporairement l'utilisation dans les situations potentiellement dangereuses.
- N'utilisez pas des écouteurs ou un casque d'écoute lorsque vous opérez un véhicule motorisé ; une telle utilisation peut créer des dangers sur la route et est illégale à de nombreux endroits.

Pioneer

XIUC
1 PAIR / PAIR

Pioneer

TS-D68F
2-WAY SPEAKER
ALTAVOZ 2 VÍAS
ALTO-FALANTE 2 VIAS

Loudspeaker Standard Consumer Technology Association CTA-2031 Compliant

⚠ WARNING

The Safety of Your Ears is in Your Hands

Get the most out of your equipment by playing it at a safe level - a level that lets the sound come through clearly without annoying blaring or distortion and, most importantly, without affecting your sensitive hearing. Sound can be deceiving. Over time, your hearing "comfort level" can adapt to higher volumes of sound. So what sounds "normal" can actually be loud and harmful to your hearing. Guard against this by setting your equipment at a safe level BEFORE your hearing adapts.

ESTABLISH A SAFE LEVEL:
- Set your volume control at a low setting.
- Slowly increase the sound until you can hear it comfortably and clearly, without distortion.
- Once you have established a comfortable sound level: set the dial and leave it there.

BE SURE TO OBSERVE THE FOLLOWING GUIDELINES:
- Do not turn up the volume so high that you can't hear what's around you.
- Use caution or temporarily discontinue use in potentially hazardous situations.
- Do not use headphones while operating a motorized vehicle; the use of headphones may create a traffic hazard and is illegal in many areas.

Register your product at : Enregistrez votre produit au :
http://www.pioneerelectronics.com
http://www.pioneerelectronics.ca

⚠ AVERTISSEMENT

La protection de votre ouïe est entre vos mains

Pour assurer le rendement optimal de votre matériel et - plus important encore - la protection de votre ouïe, réglez le volume à un niveau qui vous permet d'entendre clairement sans distorsion ni perception, le son doit être clair mais ne produire aucun vacarme et être exempt de toute distorsion. Votre ouïe peut vous jouer des tours. Avec le temps, votre système auditif peut en effet s'adapter à des volumes supérieurs, et ce qui vous semble un (niveau de confort normal) pourrait au contraire être excessif et endommager votre ouïe de façon permanente. Le système de votre oreille s'habitue à un niveau sécuritaire AVANT que votre ouïe s'adapte vous permettra de mieux vous protéger.

CHOISISSEZ UN VOLUME SÉCURITAIRE:
- Réglez d'abord le volume à un niveau inférieur.
- Montez progressivement le volume jusqu'à un niveau d'écoute confortable ; le son doit être clair et exempt de distorsions.
- Une fois que le son est à un niveau confortable, ne touchez plus au bouton du volume.

NOUBLIEZ PAS DE RESPECTER LES DIRECTIVES SUIVANTES:
- Lorsque vous montez le volume, assurez-vous de pouvoir quand même entendre ce qui se passe autour de vous.
- Faites preuve de prudence et/ou cessez temporairement l'utilisation dans les situations potentiellement dangereuses.
- N'utilisez pas des écouteurs ou un casque d'écoute lorsque vous opérez un véhicule motorisé ; une telle utilisation peut créer des dangers sur la route et est illégale à de nombreux endroits.

Pioneer

Pioneer

TS-D68F
2-WAY SPEAKER
HP 2 VOIES
DIFFUSORE 2 VIE

Loudspeaker Standard Consumer Technology Association CTA-2031 Compliant

Pioneer

TS-D68F
2-WAY SPEAKER
2-ПОЛОСНЫЙ
ДИНАМИК

Loudspeaker Standard Consumer Technology Association CTA-2031 Compliant

THF5847-B/VI
THF5847-B/VI
THF5847-B/VI
THF5847-B/VI
THF5847-B/VI
THF5847-B/VI